ROLEC®

Our passion is enclosures.

aluFACE

Алюминиевые корпуса для пультов управления

Прочные герметичные корпуса из алюминиевого сплава для устройств индикации и управления.

Версия aluFACE KTE – с терминальным отсеком

Версия aluFACE KCE – небольшая глубина рамки, составная крышка корпуса

Версия aluFACE KVE – небольшая глубина рамки, составная крышка корпуса, соединение винтами

Версия aluFACE KVF – низкое основание, небольшая глубина рамки, составная крышка, соединение винтами

aluFACE – серия корпусов для

устройств управления – выполнена на основе стандартных герметичных корпусов. Корпус состоит из основания и крышки. Крышка крепится к основанию винтами или на петлях. Крышка состоит из промежуточной верхней части, рамки и лицевой панели. Все части соединены через уплотнения, что гарантирует высокую герметичность.

Рамка защищает расположенные на лицевой панели выключатели и индикаторы.

Версия KE – с простой литой верхней частью.

aluTWIN – версия без рамки с отдельным терминальным отсеком.

Всего 66 типов корпусов.

Версия aluFACE KSE – глубокая рамка, составная крышка корпуса

Версия aluFACE KE – небольшая глубина рамки, одинарная крышка корпуса.

„Удобное расположение элементов управления и надёжная защита от внешних воздействий.“

Технические данные

aluFACE серии KTE
aluTWIN

Версия aluFACE KTE

aluTWIN

DIN-рейка (T) и клеммы

Крепление на стену (A)

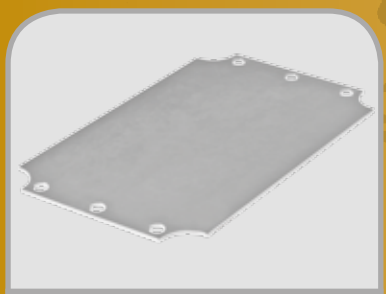

Монтажная пластина (M)

Корпус отлит из алюминиевого сплава EN AN-44300 DIN EN 1706 (GD AL SI 12 / DIN 1725).
Литейный уклон 1°. Внутренние размеры уменьшаются равномерно к низу корпуса по всему периметру.
Крепление на стену с помощью дополнительных кронштейнов из нержавеющей стали 1.4567 (V2A) или через отверстия в основании корпуса, совпадающие с отверстиями крепления крышки.
Выступы с резьбовыми отверстиями для монтажа внутренних элементов предусмотрены только в основании корпуса.
Защита от пыли и влаги IP66 / EN 60529.
Передняя панель анодированная из алюминиевого листа (Al Mg 1) толщиной 3мм
Уплотнительная прокладка передней рамки из ТПЭ, без силикона (от -40°C до +120°C).
Уплотнительная прокладка терминального отсека и лицевой панели - из хлоропрена (CR) (от -30°C до +90°C). По заказу – силиконовая прокладка (от -50°C до +140°C).
Крышка соединена с основанием невыпадающими винтами из нержавеющей стали 1.4567 (V2A).
Основание корпуса **покрыто** порошковой эмалью светло-серого цвета RAL 7035. Крышка –порошковой эмалью светло-серого цвета RAL 7040. По заказу возможно нанесение антикоррозийного покрытия, покраска в другой цвет.
Монтажные пластины из оцинкованного стального листа.

ROLEC®

Our passion is enclosures.

Номенклатура aluFACE версии KTE

Тип	Артикул	L	W	H	D	E	F	Масса, г	M	S	D	HS
KTE 160	127.160.000	240	160	120	142	142	103	2.150	●	●	●	●
KTE 162	127.162.000	240	240	120	222	142	103	3.080	●	●	●	●

Номенклатура aluTWIN

Тип	Артикул	L	W	H	D	E	F	Масса, г	M	D	A	L	T	S	DV	HS	EMV	67
ATF 100	105.100.000	166	100	55	87	87	40	730	●	●	●	●	●	❍	❍	❍	●	●
AT 100	104.100.000	166	100	81	87	87	40	770	●	●	●	●	●	❍	❍	❍	●	●
AT 160	104.160.000	240	160	103	142	142	103	2.170	●	●	●	●	●	●	●	●	●	●
AT 162	104.162.000	240	240	103	222	142	103	3.900	●	●	●	●	●	●	●	●	●	●

❑ Стандартно ● Заказывается отдельно ❍ Не выпускается

Соответствие:

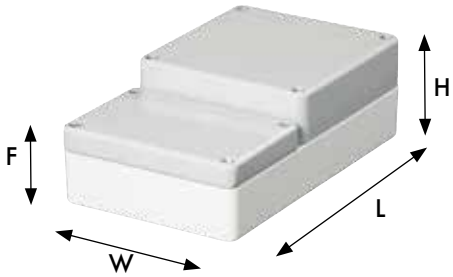

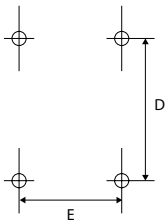

Монтажные размеры

Технические данные
aluFACE серии KCE

Версия aluFACE KCE

Крепление на стену (A)

Версия с ручкой красного цвета (I)

Версия с ручкой чёрного цвета (I)

Замок под стандартый ключ (DV)

Монтаж на системе подвеса

Основание и промежуточная часть корпуса отлиты из алюминиевого сплава EN AN-44300 DIN EN 1706 (GD AL SI 12 / DIN 1725).
Литейный уклон 1°. Внутренние размеры уменьшаются равномерно к низу корпуса по всему периметру.
Передняя рамка состоит из отрезков алюминиевого профиля (Al Mg Si 0,5), соединённых уголками, отлитыми из цинкового сплава (Zn Al 4 Cu 1)
Крышка крепится к основанию с помощью петель и замка, установленных на узких сторонах (стороны W) корпуса. По заказу петли и замок можно установить на длинные (L) стороны.
Лицевая панель анодированная из алюминиевого листа (Al Mg 1) толщиной 3мм
Крепление на стену с помощью дополнительных кронштейнов из цинкового сплава (Zn Al 4 Cu 1) или через отверстия в основании корпуса, совпадающие с отверстиями крепления крышки.
Выступы с резьбовыми отверстиями M6 для монтажа внутренних элементов предусмотрены только в основании корпуса.
Защита от пыли и влаги IP65 / EN 60529.
Уплотнительная прокладка корпуса из ТПЭ, без силикона (от -40°C до +120°C).
Уплотнительная прокладка рамки и лицевой панели - из хлоропрена (CR) (от -30°C до +90°C).
По заказу – силиконовая прокладка (от -50°C до +140°C).
Основание корпуса **покрыто** порошковой эмалью светло-серого цвета RAL 7035. Крышка –порошковой эмалью светло-серого цвета RAL 7040. По заказу возможно нанесение антикоррозийного покрытия, покраска в другой цвет.
Монтажные пластины из оцинкованного стального листа.
По заказу корпус комплектуются **ручкой** из стальной трубы, стандартные цвета красный RAL 3020 и чёрный RAL 9005.

ROLEC®

Our passion is enclosures.

Номенклатура aluFACE версии KCE

Тип	Артикул	L	W	H	D	E	Масса, г	M	S	DV	W	X	Y	Z	J	I
KCE 120	119.120.000	120	120	114	102	102	1590	●	❑	❑	●	●	●	●	❍	❍
KCE 122	119.122.000	180	120	114	162	102	1820	●	❑	❑	●	●	●	●	❍	❍
KCE 124	119.124.000	240	120	114	222	102	2170	●	❑	❑	●	●	●	●	❍	❍
KCE 160	119.160.000	160	160	114	142	142	2060	●	❑	❑	●	●	●	●	●	❍
KCE 162	119.162.000	240	160	114	222	142	2650	●	❑	❑	●	●	●	●	●	❍
KCE 164	119.164.000	320	160	114	302	142	3190	●	❑	❑	●	●	●	●	●	❍
KCE 166	119.166.000	480	160	114	462	142	4710	●	❑	❑	●	●	●	●	●	❍
KCE 200	119.200.000	200	200	135	180	180	3150	●	❑	❑	●	●	●	●	●	●
KCE 202	119.202.000	300	200	135	280	180	3680	●	❑	❑	●	●	●	●	●	●
KCE 204	119.204.000	400	200	135	380	180	5480	●	❑	❑	●	●	●	●	●	●
KCE 240	119.240.000	240	240	135	220	220	4110	●	❑	❑	●	●	●	●	●	●
KCE 242	119.242.000	360	240	135	340	220	4800	●	❑	❑	●	●	●	●	●	●
KCE 244	119.244.000	480	240	135	460	220	6950	●	❑	❑	●	●	●	●	●	●
KCE 320	119.320.000	320	320	135	300	300	5720	●	❑	❑	●	●	●	●	●	●
KCE 322	119.322.000	480	320	135	460	300	7530	●	❑	❑	●	●	●	●	●	●
KCE 324	119.324.000	640	320	135	620	300	9720	●	❑	❑	●	●	●	●	●	●

❑ Стандартно ● Заказывается отдельно ❍ Не выпускается

Соответствие:

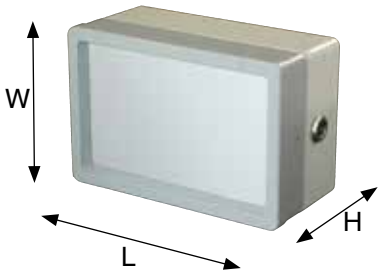

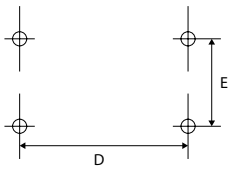

Монтажные размеры

Технические данные
aluFACE серии KSE

Версия aluFACE KSE – глубокая рамка

Версия с ручкой красного цвета (I)

Версия с ручкой чёрного цвета (I)

Крышка откидывается на петлях

Замок под стандартый ключ (DV)

Монтаж на системе подвеса taraPLUS

Основание и промежуточная часть корпуса отлиты из алюминиевого сплава EN AN-44300 DIN EN 1706 (GD AL SI 12 / DIN 1725).
Литейный уклон 1°. Внутренние размеры уменьшаются равномерно к низу корпуса по всему периметру.
Передняя рамка состоит из отрезков алюминиевого профиля (Al Mg Si 0,5), соединённых уголками, отлитыми из цинкового сплава (Zn Al 4 Cu 1)
Крышка крепится к основанию с помощью петель и замка, установленных на узких сторонах (стороны W) корпуса. По заказу петли и замок можно установить на длинные (L) стороны.
Лицевая панель анодированная из алюминиевого листа (Al Mg 1) толщиной 3мм
Крепление на стену с помощью дополнительных кронштейнов из цинкового сплава (Zn Al 4 Cu 1) или через отверстия в основании корпуса, совпадающие с отверстиями крепления крышки.
Выступы с резьбовыми отверстиями M6 для монтажа внутренних элементов предусмотрены только в основании корпуса.
Защита от пыли и влаги IP65 / EN 60529.
Уплотнительная прокладка корпуса из ТПЭ, без силикона (от -40°C до +120°C).
Уплотнительные прокладки рамки и лицевой панели - из хлоропрена (CR) (от -30°C до +90°C).
По заказу – силиконовая прокладка (от -50°C до +140°C).
Основание корпуса **покрыто** порошковой эмалью светло-серого цвета RAL 7035. Крышка –порошковой эмалью светло-серого цвета RAL 7040. По заказу возможно нанесение антикоррозийного покрытия, покраска в другой цвет.
Монтажные пластины из оцинкованного стального листа.
По заказу корпус комплектуются **ручкой** из стальной трубы, стандартные цвета красный RAL 3020 и чёрный RAL 9005.

ROLEC®

Our passion is enclosures.

Номенклатура aluFACE версии KSE

Тип	Артикул	L	W	H	D	E	Масса, г	M	S	DV	W	X	Y	Z	J	I
KSE 160	115.160.000	160	160	133,5	142	142	2360	●	❑	❑	●	●	●	●	●	❍
KSE 162	115.162.000	240	160	133,5	222	142	2960	●	❑	❑	●	●	●	●	●	❍
KSE 164	115.164.000	320	160	133,5	302	142	3530	●	❑	❑	●	●	●	●	●	❍
KSE 166	115.166.000	480	160	133,5	462	142	5090	●	❑	❑	●	●	●	●	●	❍
KSE 200	115.200.000	200	200	153,5	180	180	3460	●	❑	❑	●	●	●	●	●	●
KSE 202	115.202.000	300	200	153,5	280	180	4320	●	❑	❑	●	●	●	●	●	●
KSE 204	115.204.000	400	200	153,5	380	180	5860	●	❑	❑	●	●	●	●	●	●
KSE 240	115.240.000	240	240	153,5	220	220	4450	●	❑	❑	●	●	●	●	●	●
KSE 242	115.242.000	360	240	153,5	340	220	5160	●	❑	❑	●	●	●	●	●	●
KSE 244	115.244.000	480	240	153,5	460	220	7350	●	❑	❑	●	●	●	●	●	●
KSE 320	115.320.000	320	320	153,5	300	300	6100	●	❑	❑	●	●	●	●	●	●
KSE 322	115.322.000	480	320	153,5	460	300	7950	●	❑	❑	●	●	●	●	●	●
KSE 324	115.324.000	640	320	153,5	620	300	10180	●	❑	❑	●	●	●	●	●	●

❑ Стандартно ● Заказывается отдельно ❍ Не выпускается

Соответствие:

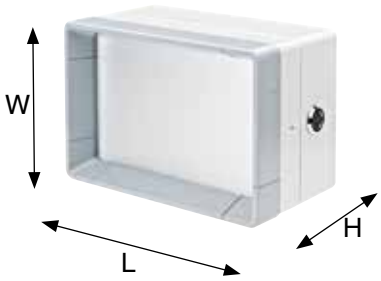

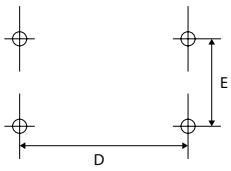

Монтажные размеры

Технические данные
aluFACE серии KVE

Версия aluFACE KVE

Крепление на стену (A)

Версия с ручкой красного цвета (I)

Версия с ручкой чёрного цвета (I)

Передняя рамка крепится на винтах

Монтаж на системе подвеса taraPLUS

Основание и промежуточная часть корпуса отлиты из алюминиевого сплава EN AN-44300 DIN EN 1706 (GD AL SI 12 / DIN 1725).
Литейный уклон 1°. Внутренние размеры уменьшаются равномерно к низу корпуса по всему периметру.
Передняя рамка состоит из отрезков алюминиевого профиля (Al Mg Si 0,5), соединённых уголками, отлитыми из цинкового сплава (Zn Al 4 Cu 1)
Крышка крепится к основанию с помощью невыпадающих винтов из нержавеющей стали 1.4567 (V2A).
Лицевая панель анодированная из алюминиевого листа (Al Mg 1) толщиной 3мм
Крепление на стену с помощью дополнительных кронштейнов из цинкового сплава (Zn Al 4 Cu 1) или через отверстия в основании корпуса, совпадающие с отверстиями крепления крышки.

Выступы с резьбовыми отверстиями M6 для монтажа внутренних элементов предусмотрены только в основании корпуса.
Защита от пыли и влаги IP65 / EN 60529.
Уплотнительная прокладка корпуса из ТПЭ, без силикона (от -40°C до +120°C).
Уплотнительные прокладки рамки и лицевой панели - из хлоропрена (CR) (от -30°C до +90°C).
По заказу – силиконовая прокладка (от -50°C до +140°C).
Основание корпуса **покрыто** порошковой эмалью светло-серого цвета RAL 7035. Крышка –порошковой эмалью светло-серого цвета RAL 7040. По заказу возможно нанесение антикоррозийного покрытия, покраска в другой цвет.
Монтажные пластины из оцинкованного стального листа.
По заказу корпус комплектуются **ручкой** из стальной трубы, стандартные цвета красный RAL 3020 и чёрный RAL 9005.

ROLEC®

Our passion is enclosures.

Номенклатура aluFACE версии KVE

Тип	Артикул	L	W	H	D	E	Масса, г	M	S	HS	J	I
KVE 120	125.120.000	120	120	114	102	102	1390	●	●	●	❍	❍
KVE 122	125.122.000	180	120	114	162	102	1610	●	●	●	❍	❍
KVE 124	125.124.000	240	120	114	222	102	1970	●	●	●	❍	❍
KVE 160	125.160.000	160	160	114	142	142	1860	●	●	●	●	❍
KVE 162	125.162.000	240	160	114	222	142	2440	●	●	●	●	❍
KVE 164	125.164.000	320	160	114	302	142	2990	●	●	●	●	❍
KVE 166	125.166.000	480	160	114	462	142	4500	●	●	●	●	❍
KVE 200	125.200.000	200	200	135	180	180	2950	●	●	●	●	●
KVE 202	125.202.000	300	200	135	280	180	3470	●	●	●	●	●
KVE 204	125.204.000	400	200	135	380	180	5270	●	●	●	●	●
KVE 240	125.240.000	240	240	135	220	220	3900	●	●	●	●	●
KVE 242	125.242.000	360	240	135	340	220	4600	●	●	●	●	●
KVE 244	125.244.000	480	240	135	460	220	6740	●	●	●	●	●
KVE 320	125.320.000	320	320	135	300	300	5510	●	●	●	●	●
KVE 322	125.322.000	480	320	135	460	300	7320	●	●	●	●	●
KVE 324	125.324.000	640	320	135	620	300	9510	●	●	●	●	●

❑ Стандартно ● Заказывается отдельно ❍ Не выпускается

Соответствие:

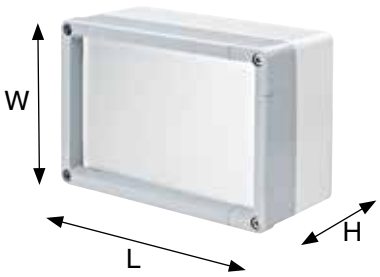

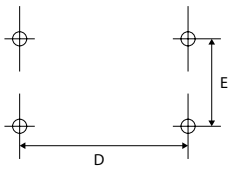

Монтажные размеры

Технические данные
aluFACE серии KVF

Версия aluFACE KVF – низкое основание

Крепление на стену (A)

Версия с ручкой красного цвета (I)

Версия с ручкой чёрного цвета (I)

Передняя рамка крепится на винтах

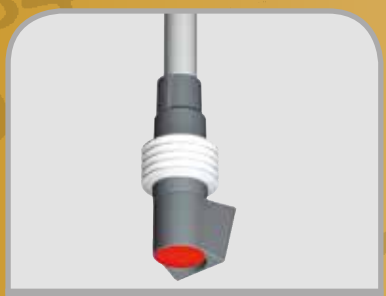

Крепление пультовых версий к системе подвеса – с задней стенки корпуса

Основание и промежуточная часть корпуса отлиты из алюминиевого сплава EN AN-44300 DIN EN 1706 (GD AL SI 12 / DIN 1725).
Литейный уклон 1°. Внутренние размеры уменьшаются равномерно к низу корпуса по всему периметру.
Передняя рамка состоит из отрезков алюминиевого профиля (Al Mg Si 0,5), соединённых уголками, отлитыми из цинкового сплава (Zn Al 4 Cu 1)
Крышка крепится к основанию с помощью невыпадающих винтов из нержавеющей стали 1.4567 (V2A).
Лицевая панель анодированная из алюминиевого листа (Al Mg 1) толщиной 3мм
Крепление на стену с помощью дополнительных кронштейнов из цинкового сплава (Zn Al 4 Cu 1) или через отверстия в основании корпуса, совпадающие с отверстиями крепления крышки.

Выступы с резьбовыми отверстиями M6 для монтажа внутренних элементов предусмотрены только в основании корпуса.
Защита от пыли и влаги IP65 / EN 60529.
Уплотнительная прокладка корпуса из ТПЭ, без силикона (от -40°C до +120°C).
Уплотнительные прокладки рамки и лицевой панели - из хлоропрена (CR) (от -30°C до +90°C).
По заказу – силиконовая прокладка (от -50°C до +140°C).
Основание корпуса **покрыто** порошковой эмалью светло-серого цвета RAL 7035. Крышка –порошковой эмалью светло-серого цвета RAL 7040. По заказу возможно нанесение антикоррозийного покрытия, покраска в другой цвет.
Монтажные пластины из оцинкованного стального листа.
По заказу корпус комплектуются **ручкой** из стальной трубы, стандартные цвета красный RAL 3020 и чёрный RAL 9005.

Номенклатура aluFACE версии KVF

Тип	Артикул	L	W	H	D	E	Масса, г	M	S	HS	J
KVF 120	123.120.000	120	120	80	102	102	1200	●	●	●	❍
KVF 122	123.122.000	180	120	80	162	102	1400	●	●	●	❍
KVF 124	123.124.000	240	120	80	222	102	1690	●	●	●	❍
KVF 160	123.160.000	160	160	80	142	142	1740	●	●	●	●
KVF 162	123.162.000	240	160	80	222	142	2230	●	●	●	●
KVF 164	123.164.000	320	160	80	302	142	2700	●	●	●	●
KVF 166	123.166.000	480	160	80	462	142	3990	●	●	●	●
KVF 200	123.200.000	200	200	95	180	180	2640	●	●	●	●
KVF 202	123.202.000	300	200	95	280	180	3350	●	●	●	●
KVF 204	123.204.000	400	200	95	380	180	4620	●	●	●	●
KVF 240	123.240.000	240	240	95	220	220	3460	●	●	●	●
KVF 242	123.242.000	360	240	95	340	220	4950	●	●	●	●
KVF 244	123.244.000	480	240	95	460	220	5850	●	●	●	●
KVF 320	123.320.000	320	320	95	300	300	4820	●	●	●	●
KVF 322	123.322.000	480	320	95	460	300	6340	●	●	●	●
KVF 324	123.324.000	640	320	95	620	300	8170	●	●	●	●

❑ Стандартно ● Заказывается отдельно ❍ Не выпускается

Соответствие:

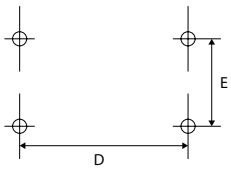

Монтажные размеры

Технические данные
aluFACE серии KE

ADI 180

Версия aluFACE KE – простая литая крышка

Крепление на стену (A)

ADI 240

Версия с ручкой красного цвета (I)

Версия с ручкой чёрного цвета (I)

ADI 300

Передняя рамка крепится на винтах

Монтаж на системе подвеса taraPLUS

Основание и крышка отлиты из алюминиевого сплава EN AN-44300 DIN EN 1706 (GD AL SI 12 / DIN 1725). Литейный уклон 1°. Внутренние размеры уменьшаются равномерно к низу корпуса по всему периметру.
Крышка крепится к основанию с помощью невыпадающих винтов из нержавеющей стали 1.4567 (V2A).
Лицевая панель анодированная из алюминиевого листа (Al Mg 1) толщиной 3мм
Крепление на стену с помощью дополнительных кронштейнов из цинкового сплава (Zn Al 4 Cu 1) или через отверстия в основании корпуса, совпадающие с отверстиями крепления крышки.
Выступы с резьбовыми отверстиями M6 для монтажа внутренних элементов предусмотрены только в основании корпуса.
Защита от пыли и влаги IP66 / EN 60529.

Уплотнительная прокладка корпуса из ТПЭ, без силикона (от -40°C до +120°C).
Уплотнительная прокладка лицевой панели - из хлоропрена (CR) (от -30°C до +90°C).
По заказу – силиконовая прокладка (от -50°C до +140°C).
Основание корпуса **покрыто** порошковой эмалью светло-серого цвета RAL 7035. Крышка –порошковой эмалью светло-серого цвета RAL 7040. По заказу возможно нанесение антикоррозийного покрытия, покраска в другой цвет.
Монтажные пластины из оцинкованного стального листа.
По заказу корпус комплектуются **ручкой** из стальной трубы, стандартные цвета красный RAL 3020 и чёрный RAL 9005.

ROLEC®

Our passion is enclosures.

Номенклатура aluFACE версии KE

Тип	Артикул	L	W	H	D	E	Масса, г	M	S	DV	W	X	Y	Z	J	I	D	HS
KE 160	126.160.000	160	160	117	142	142	1330	●	●	●	●	●	●	●	●	❍	●	●
KE 162	126.162.000	240	160	117	222	142	1920	●	●	●	●	●	●	●	●	❍	●	●
KE 242	126.242.000	360	240	137	340	220	4600	●	●	●	●	●	●	●	●	●	●	●

❑ Стандартно ● Заказывается отдельно ❍ Не выпускается

Соответствие:

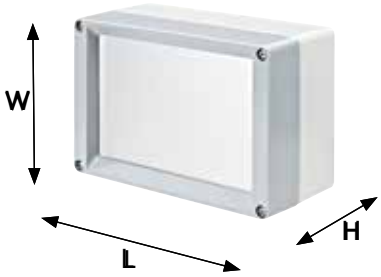

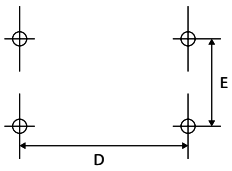

Монтажные размеры

ROLEC Основные размеры

aluFACE

KTE 160

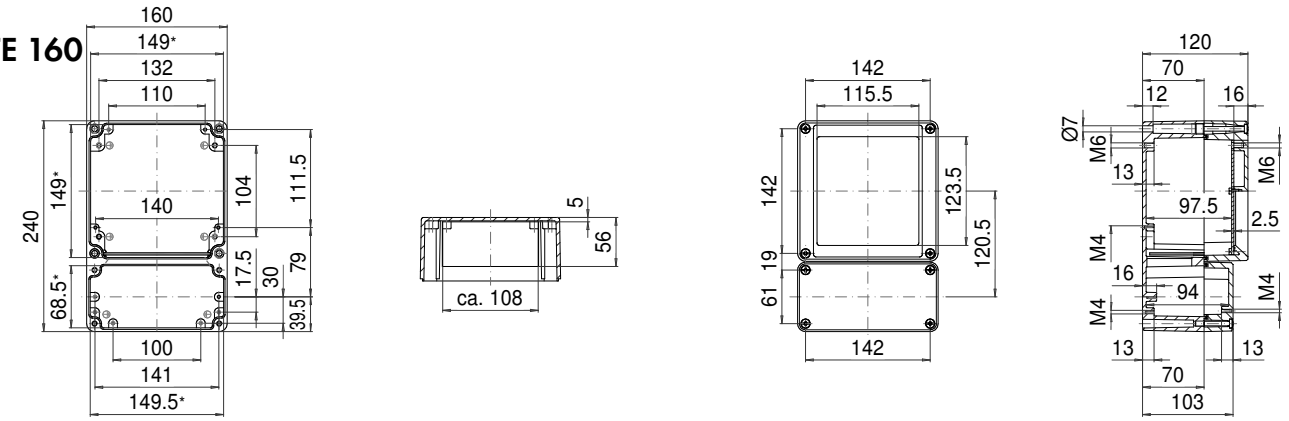

* Примечание: Литейный уклон 1°. Размеры приведены для дна основания корпуса.

KTE 162

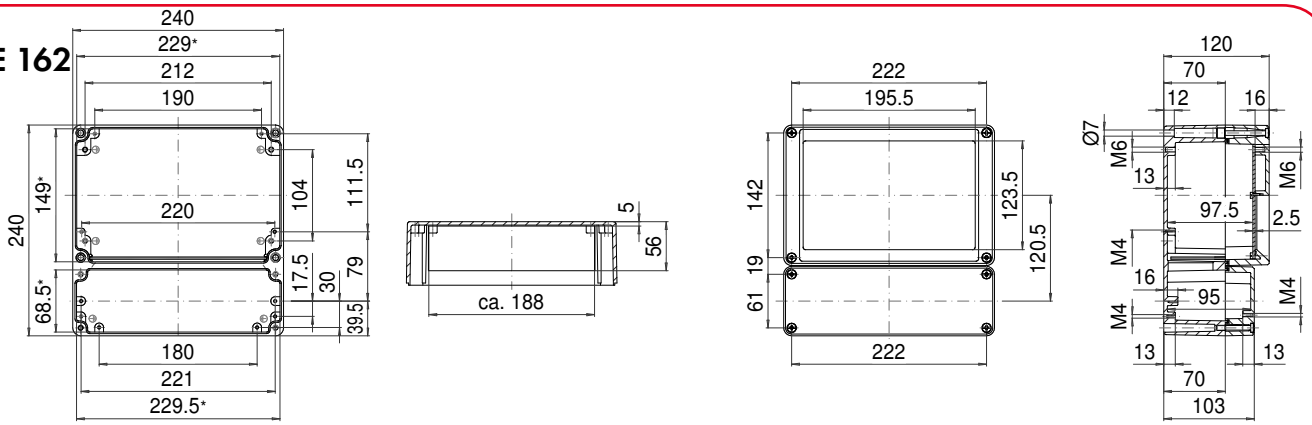

* Примечание: Литейный уклон 1°. Размеры приведены для дна основания корпуса.

ATF 100

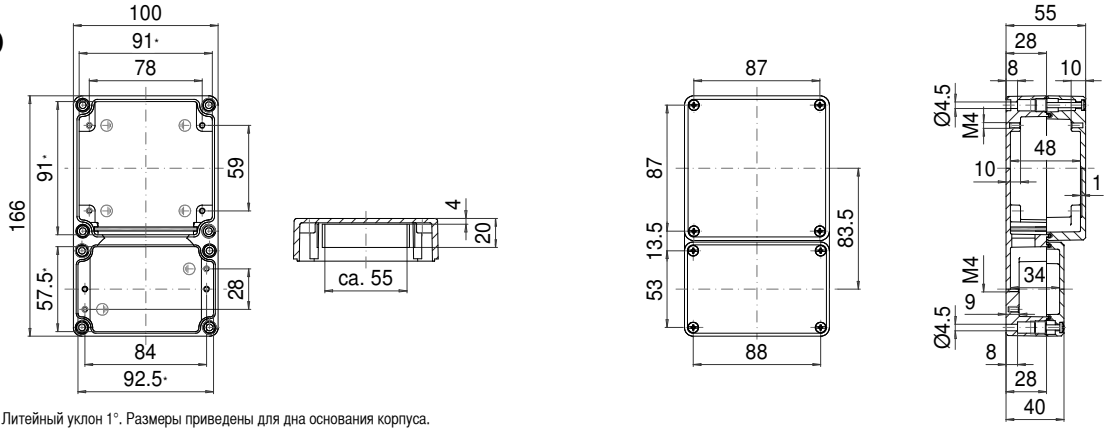

* Примечание: Литейный уклон 1°. Размеры приведены для дна основания корпуса.

AT 100

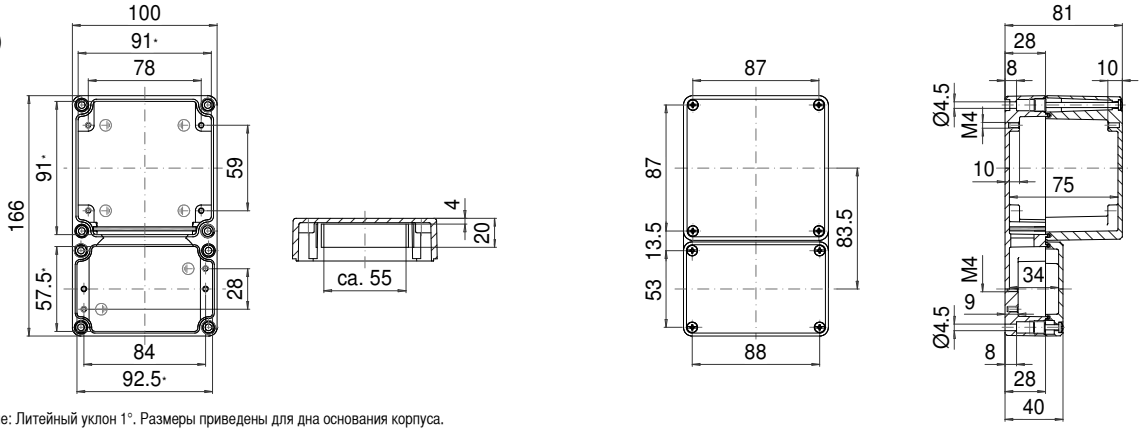

* Примечание: Литейный уклон 1°. Размеры приведены для дна основания корпуса.

AT 160

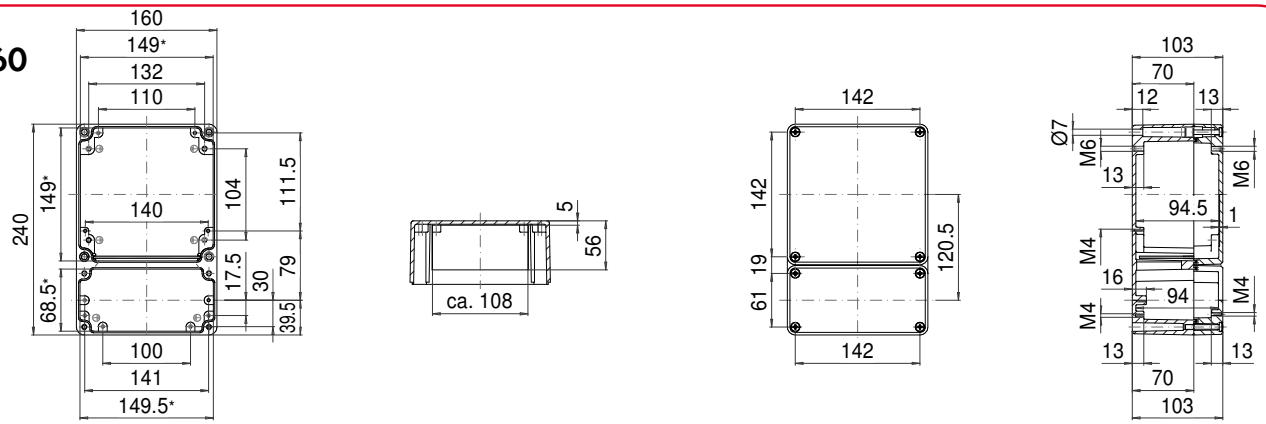

* Примечание: Литейный уклон 1°. Размеры приведены для дна основания корпуса.

AT 162

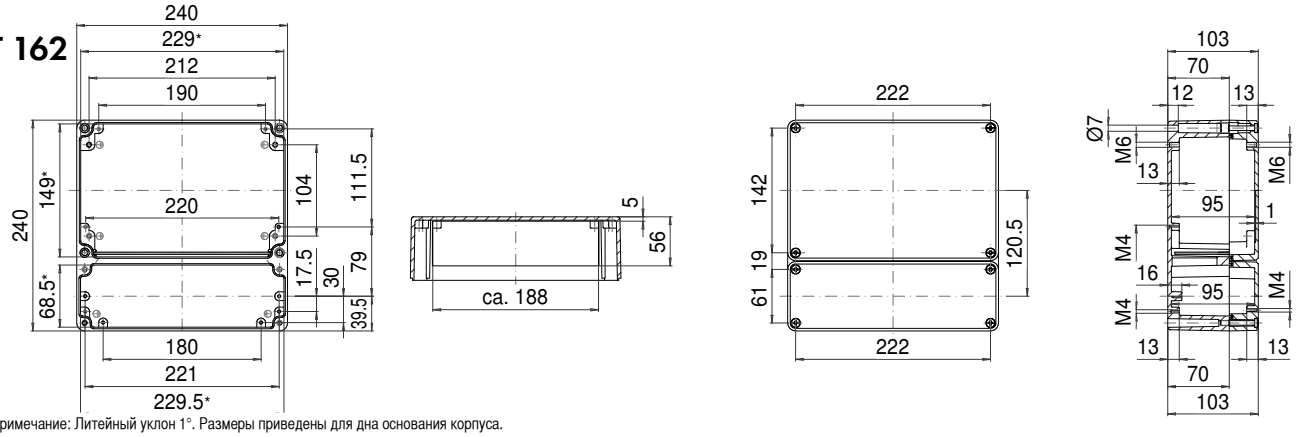

* Примечание: Литейный уклон 1°. Размеры приведены для дна основания корпуса.

KE 160

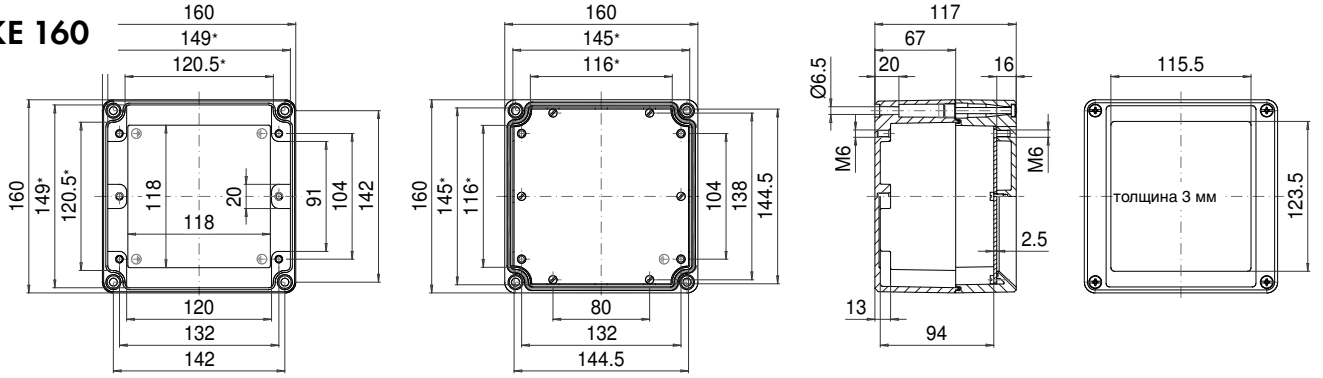

* Примечание: Литейный уклон 1°. Размеры приведены для дна основания корпуса.

ROLEC Основные размеры

aluFACE

KE 162

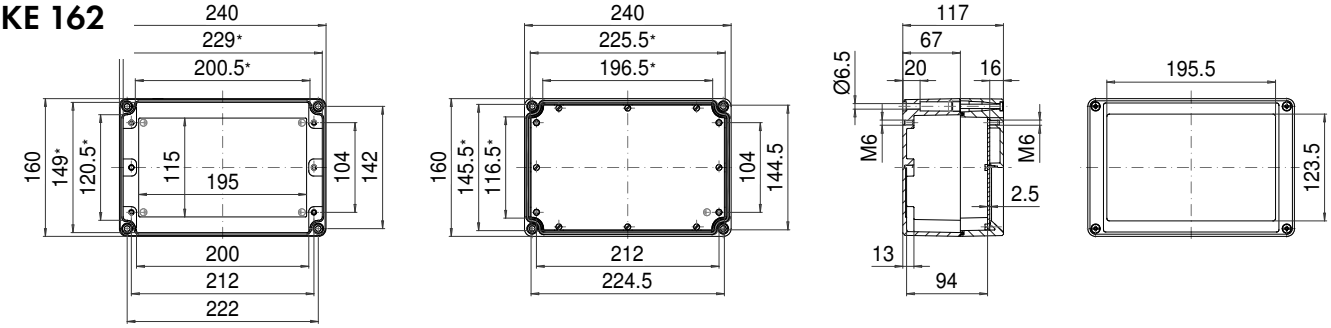

* Примечание: Литейный уклон 1°. Размеры приведены для дна основания корпуса.

KE 242

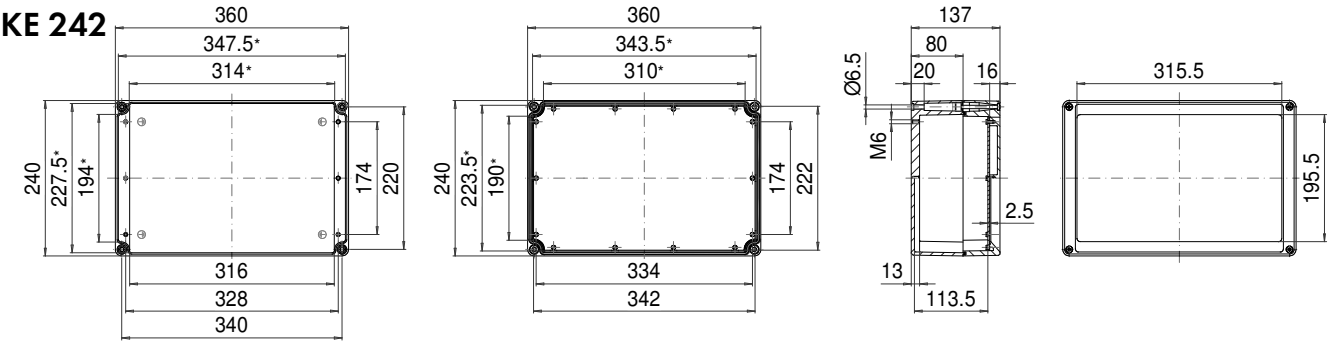

* Примечание: Литейный уклон 1°. Размеры приведены для дна основания корпуса.

KVF 120

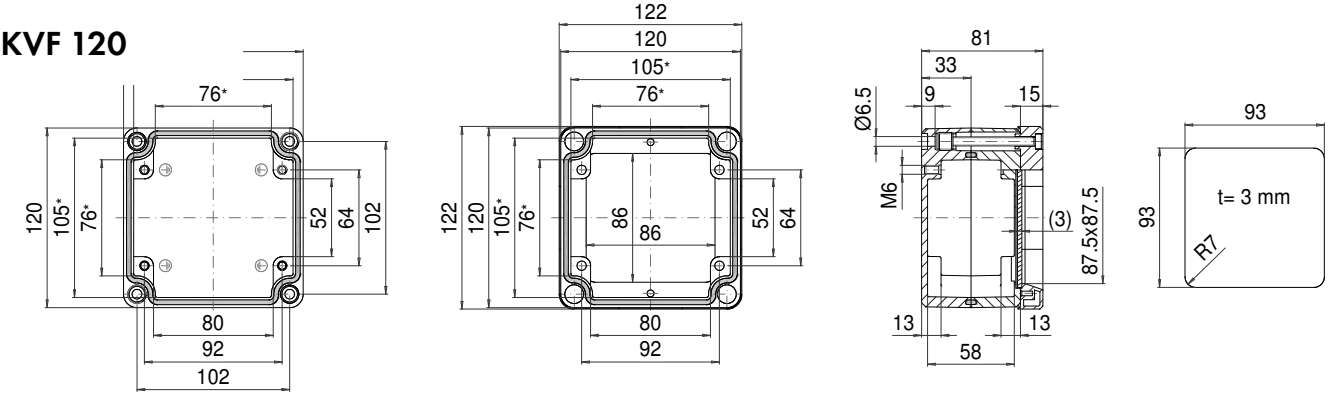

* Примечание: Литейный уклон 1°. Размеры приведены для дна основания корпуса.

KCE 120

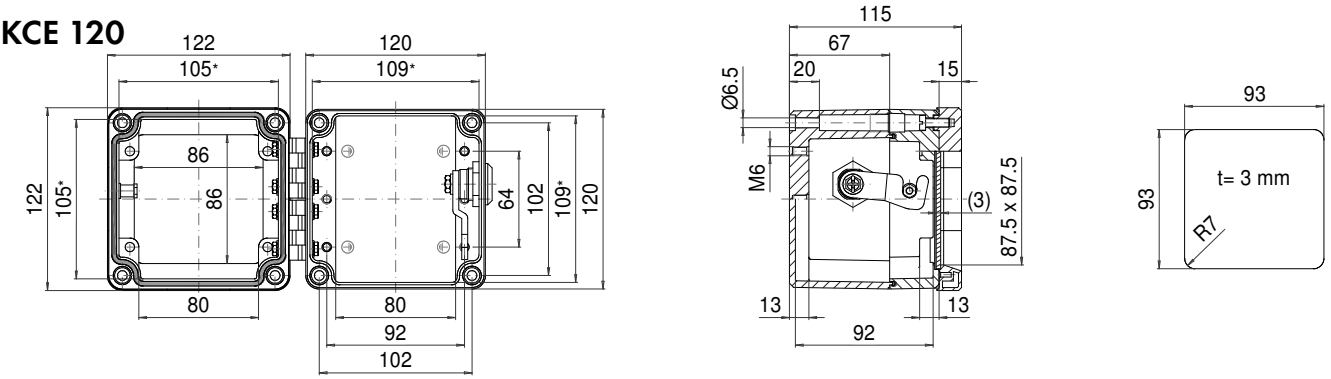

* Примечание: Литейный уклон 1°. Размеры приведены для дна основания корпуса.

KVF 122

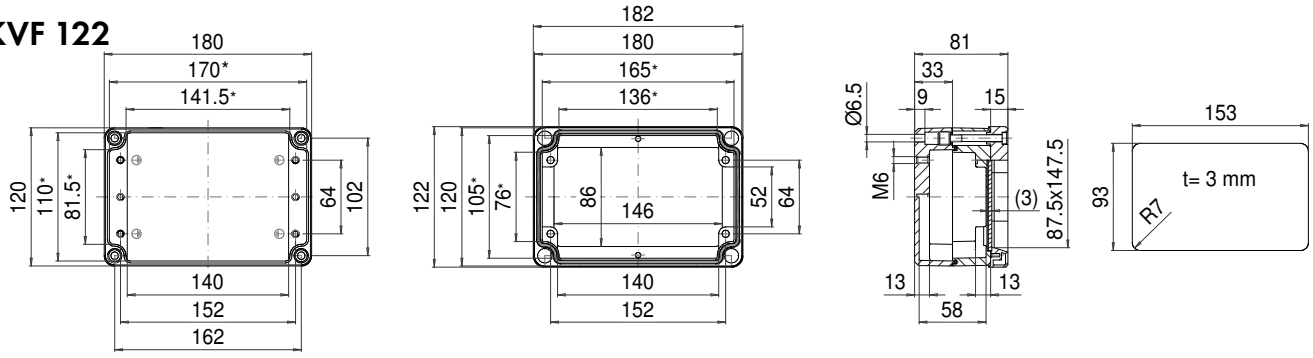

* Примечание: Литейный уклон 1°. Размеры приведены для дна основания корпуса.

KCE 122

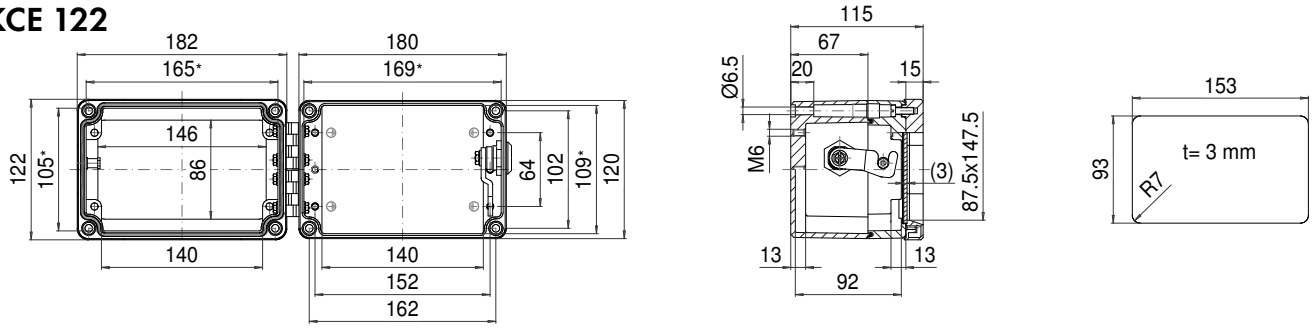

* Примечание: Литейный уклон 1°. Размеры приведены для дна основания корпуса.

KVF 124

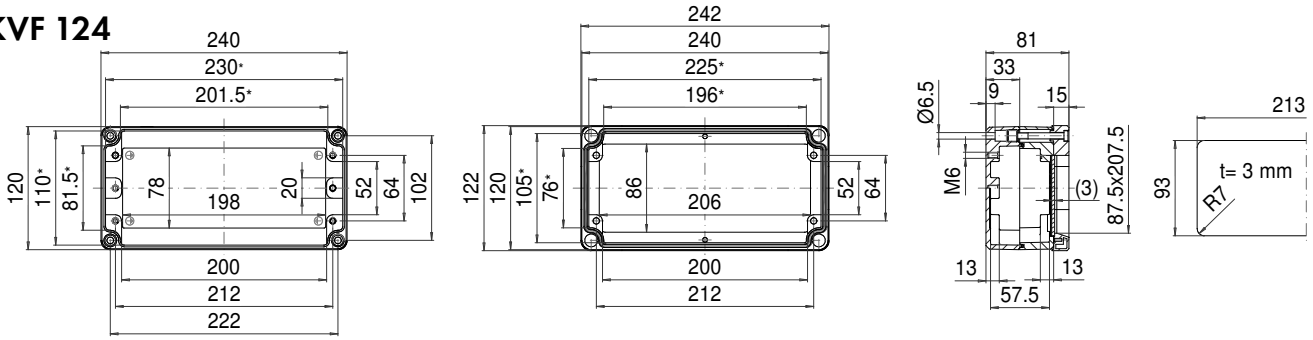

* Примечание: Литейный уклон 1°. Размеры приведены для дна основания корпуса.

KCE 124

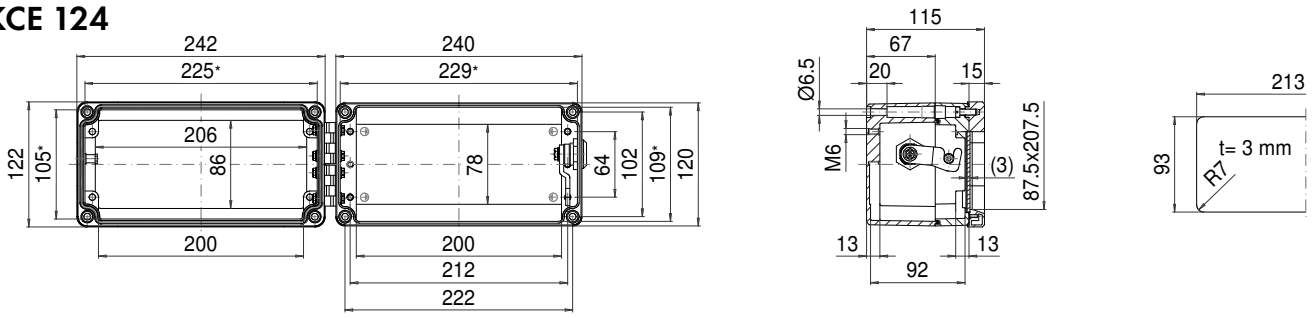

* Примечание: Литейный уклон 1°. Размеры приведены для дна основания корпуса.

ROLEC Основные размеры

aluFACE

KVF 160

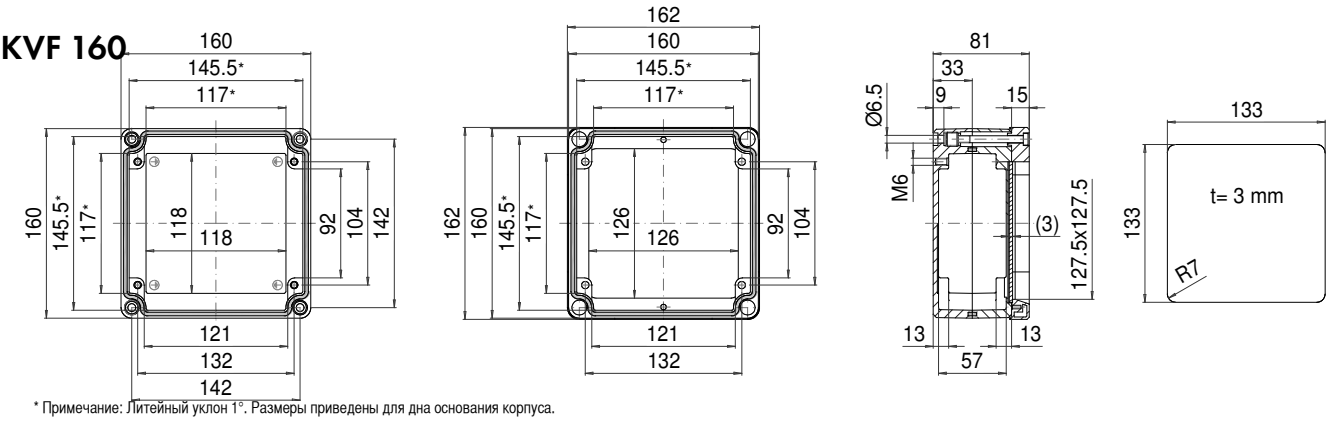

* Примечание: Литейный уклон 1°. Размеры приведены для дна основания корпуса.

KSE/KCE 160

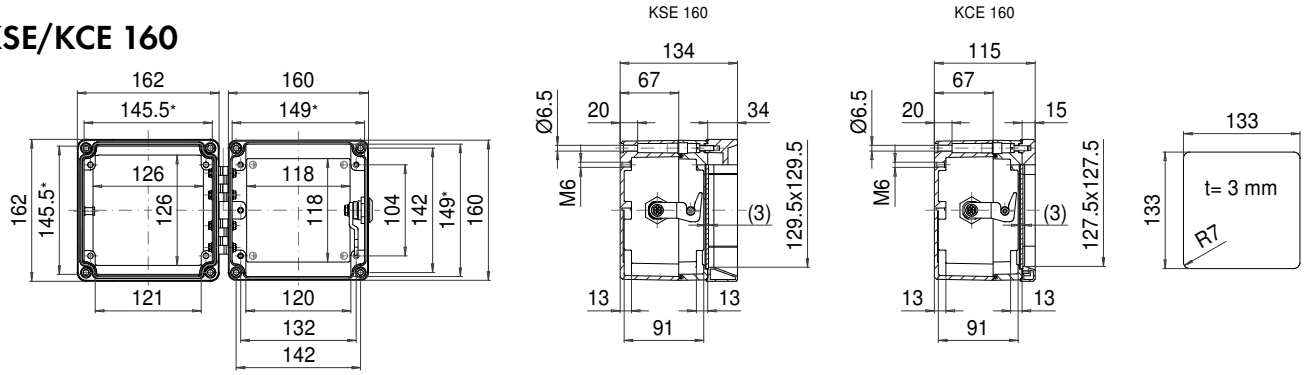

* Примечание: Литейный уклон 1°. Размеры приведены для дна основания корпуса.

KVF 162

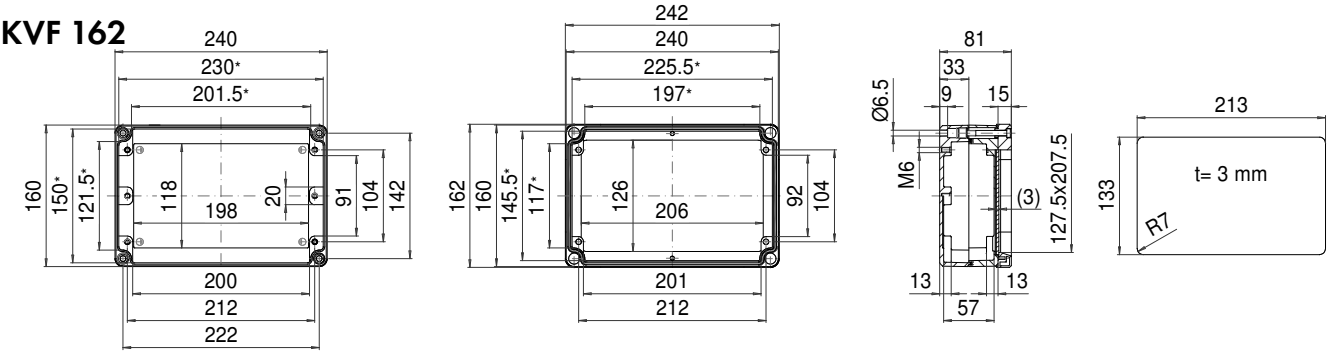

* Примечание: Литейный уклон 1°. Размеры приведены для дна основания корпуса.

KSE/KCE 162

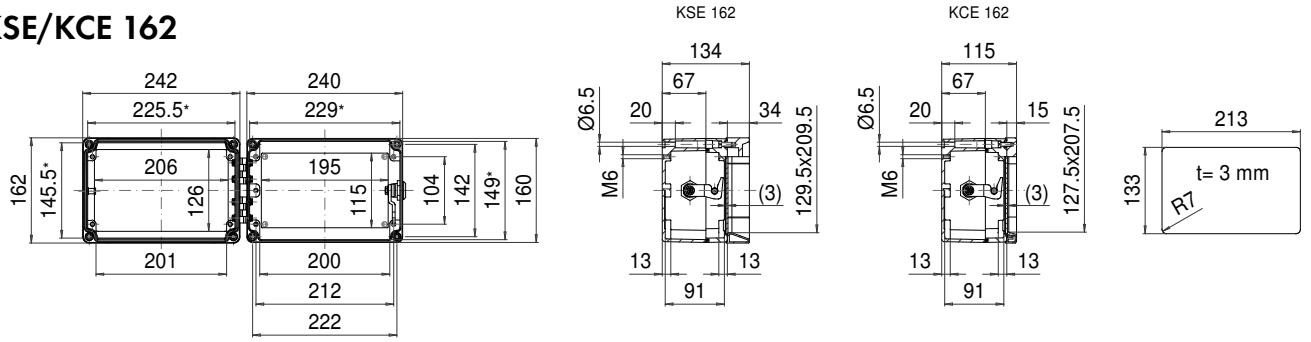

* Примечание: Литейный уклон 1°. Размеры приведены для дна основания корпуса.

KVF 164

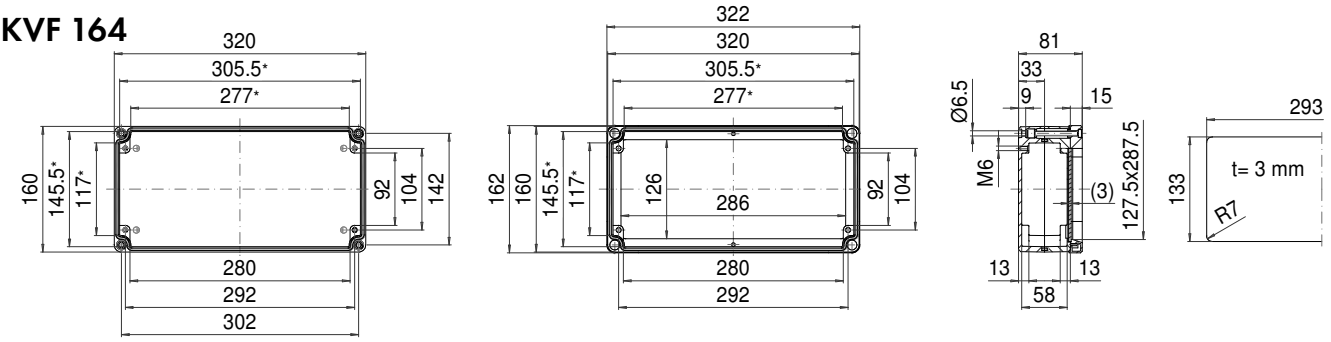

* Примечание: Литейный уклон 1°. Размеры приведены для дна основания корпуса.

KSE/KCE 164

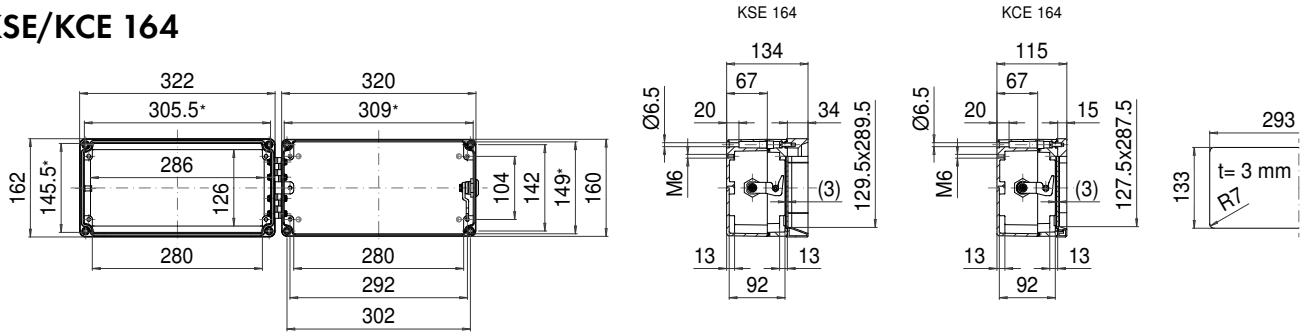

* Примечание: Литейный уклон 1°. Размеры приведены для дна основания корпуса.

KVF 166

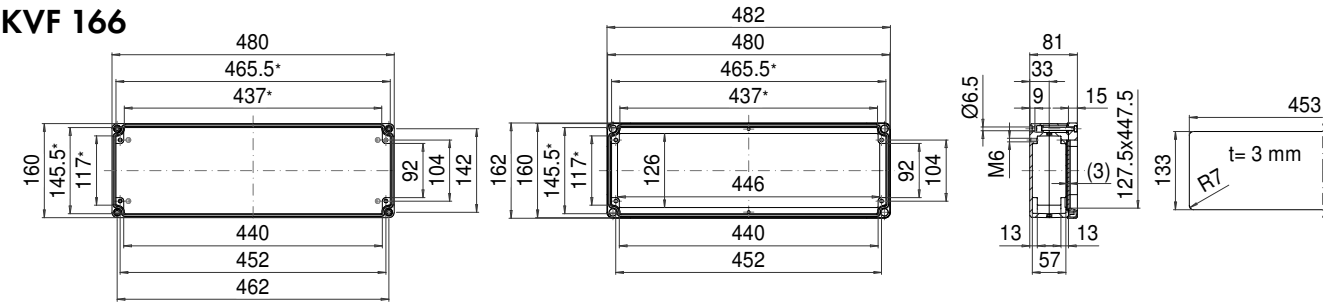

* Примечание: Литейный уклон 1°. Размеры приведены для дна основания корпуса.

KSE/KCE 166

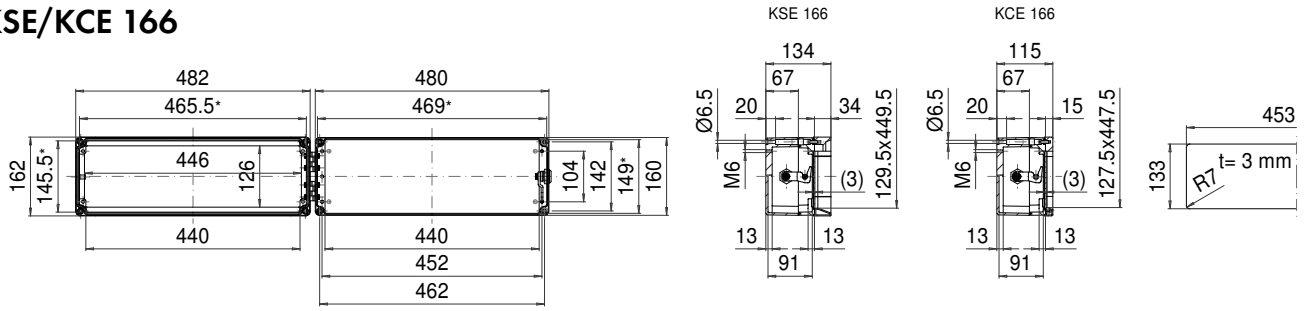

* Примечание: Литейный уклон 1°. Размеры приведены для дна основания корпуса.

ROLEC Основные размеры

aluFACE

KVF 200

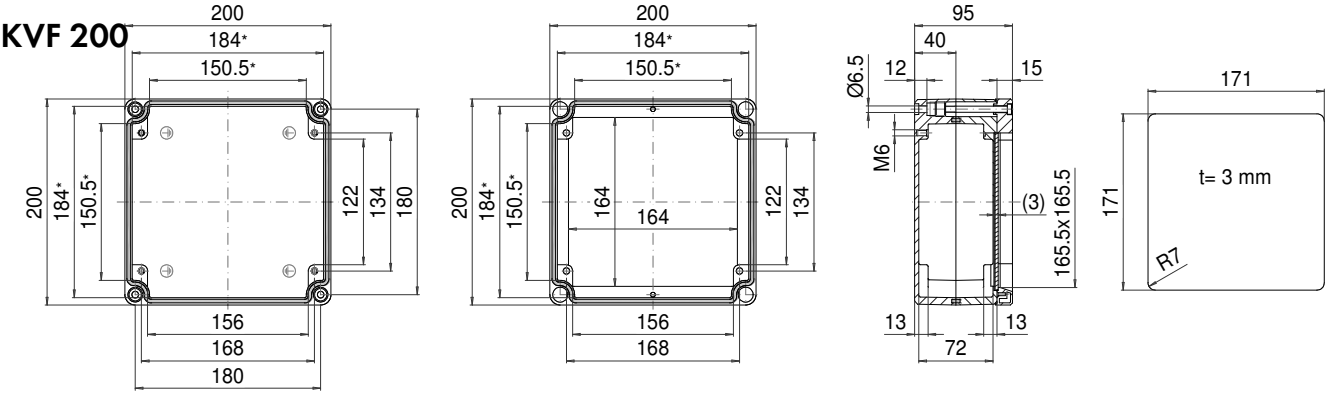

* Примечание: Литейный уклон 1°. Размеры приведены для дна основания корпуса.

KSE/KCE 200

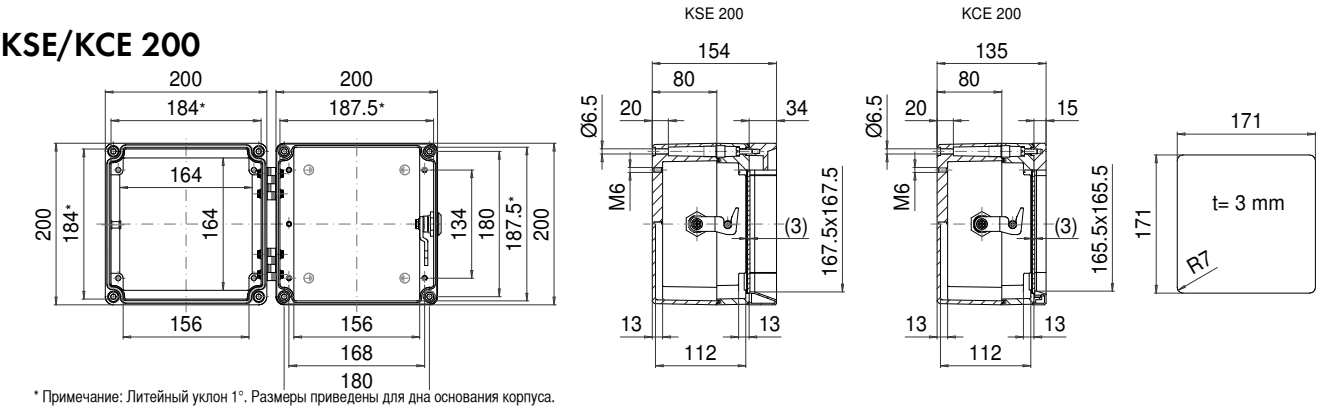

* Примечание: Литейный уклон 1°. Размеры приведены для дна основания корпуса.

KVF 202

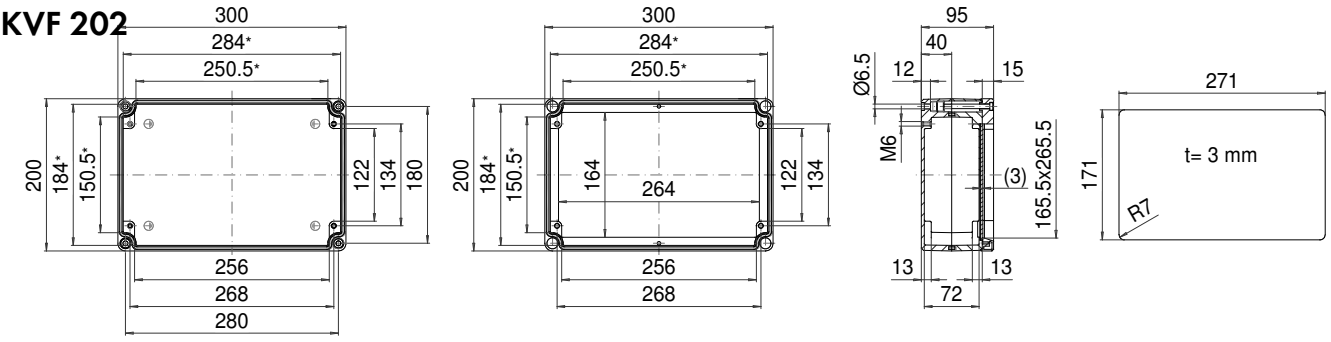

* Примечание: Литейный уклон 1°. Размеры приведены для дна основания корпуса.

KSE/KCE 202

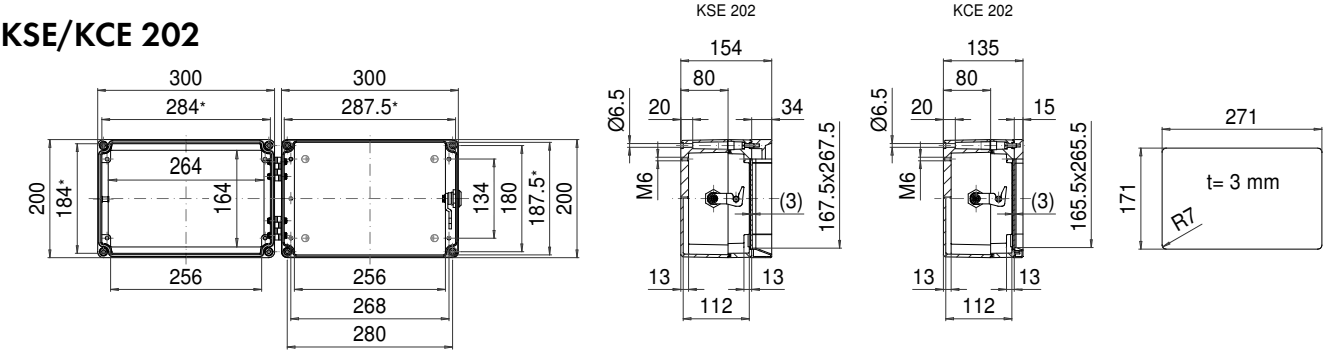

* Примечание: Литейный уклон 1°. Размеры приведены для дна основания корпуса.

KVF 204

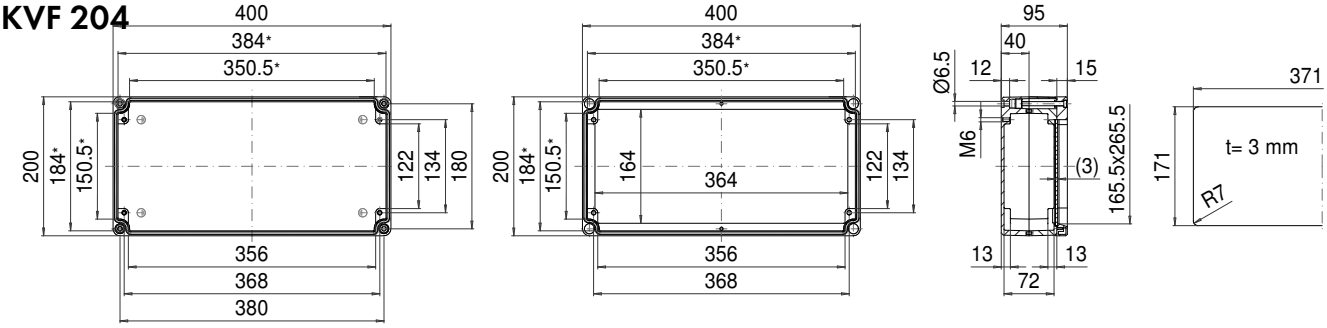

*

* Примечание: Литейный уклон 1°. Размеры приведены для дна основания корпуса.

KSE/KCE 204

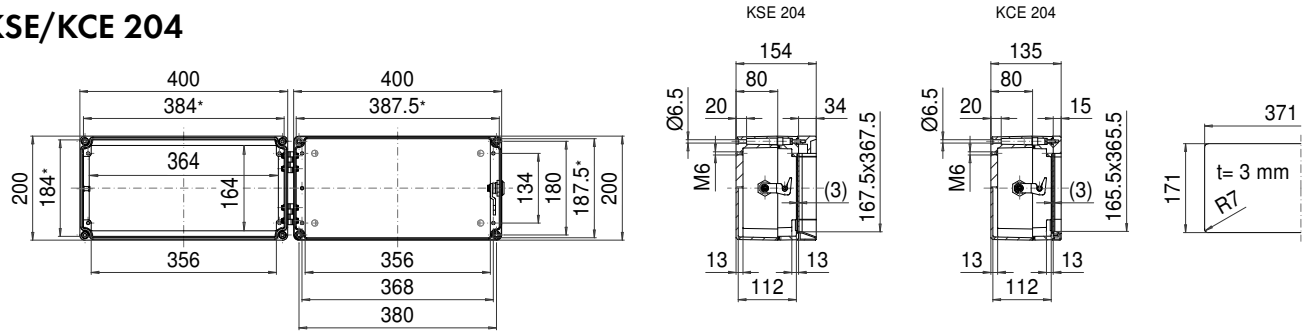

* Примечание: Литейный уклон 1°. Размеры приведены для дна основания корпуса.

KVF 240

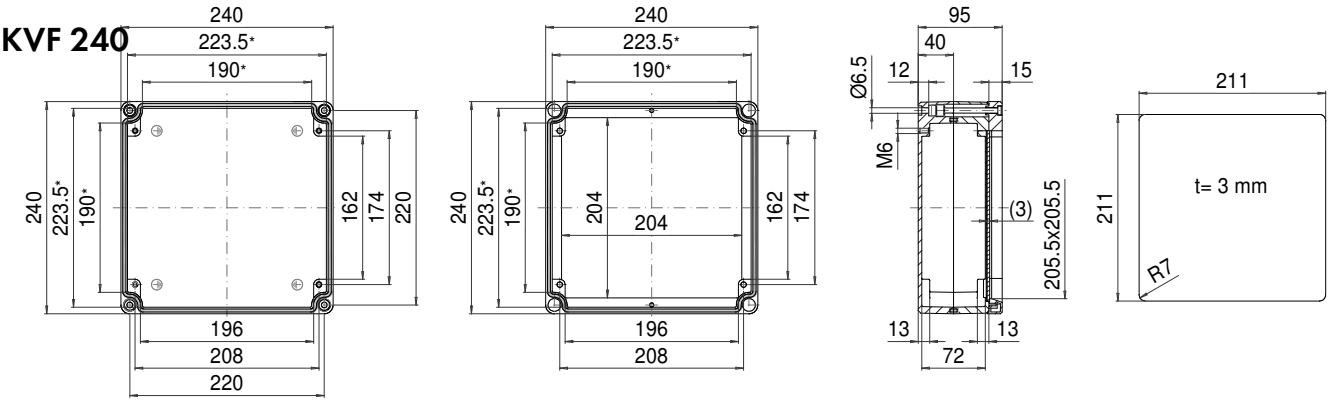

* Примечание: Литейный уклон 1°. Размеры приведены для дна основания корпуса.

KSE/KCE 240

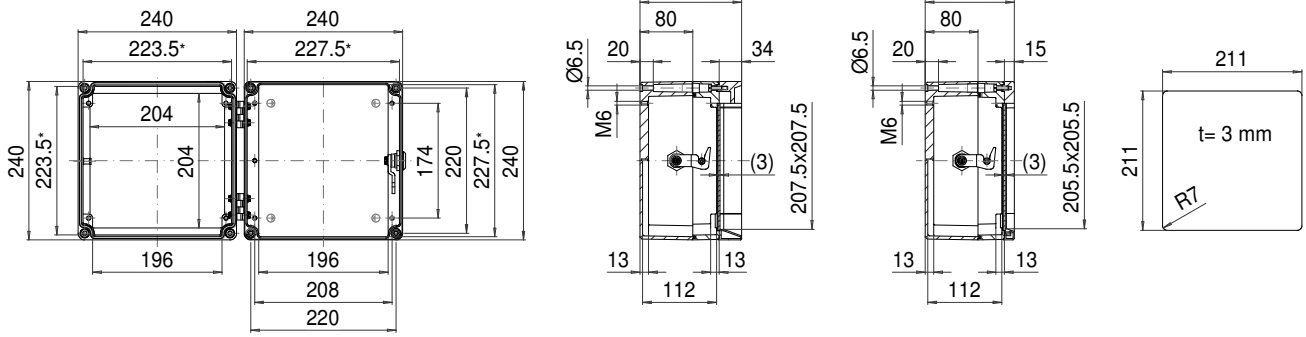

* Примечание: Литейный уклон 1°. Размеры приведены для дна основания корпуса.

ROLEC Основные размеры

aluFACE

KVF 242

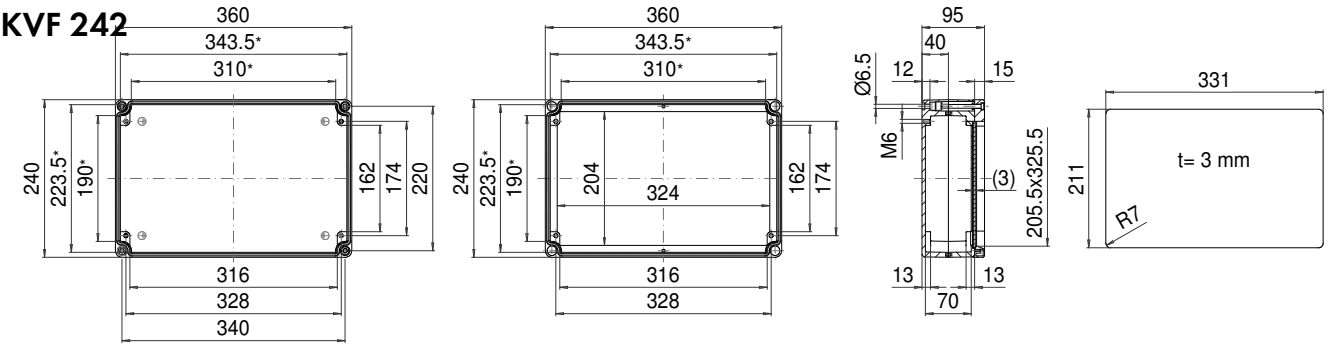

* * Примечание: Литейный уклон 1°. Размеры приведены для дна основания корпуса.

KSE/KCE 242

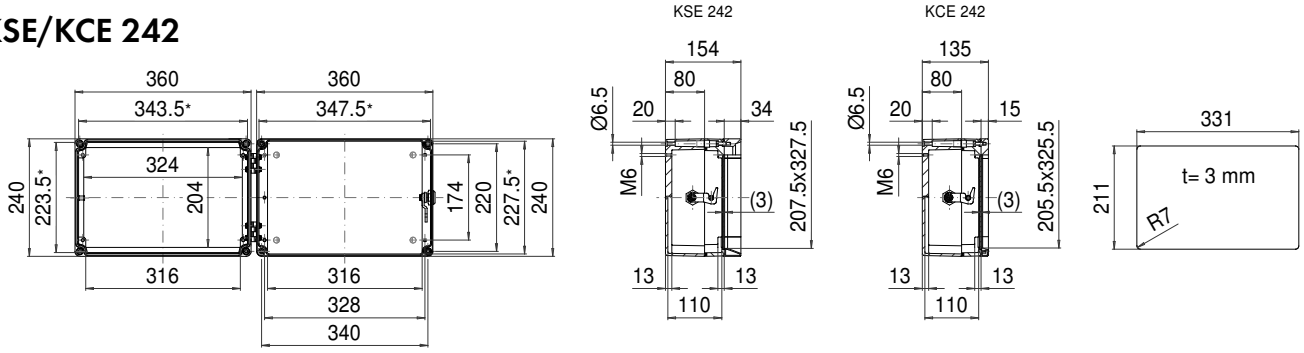

* Примечание: Литейный уклон 1°. Размеры приведены для дна основания корпуса.

KVF 244

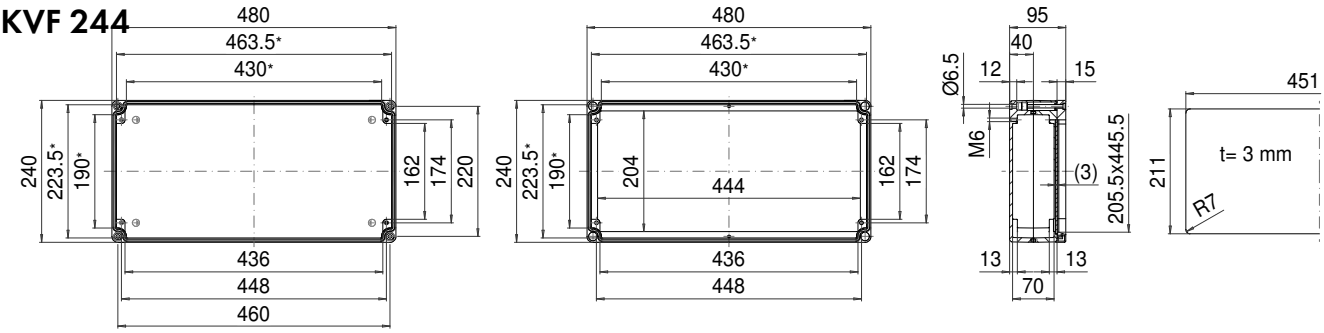

* Примечание: Литейный уклон 1°. Размеры приведены для дна основания корпуса.

KSE/KCE 244

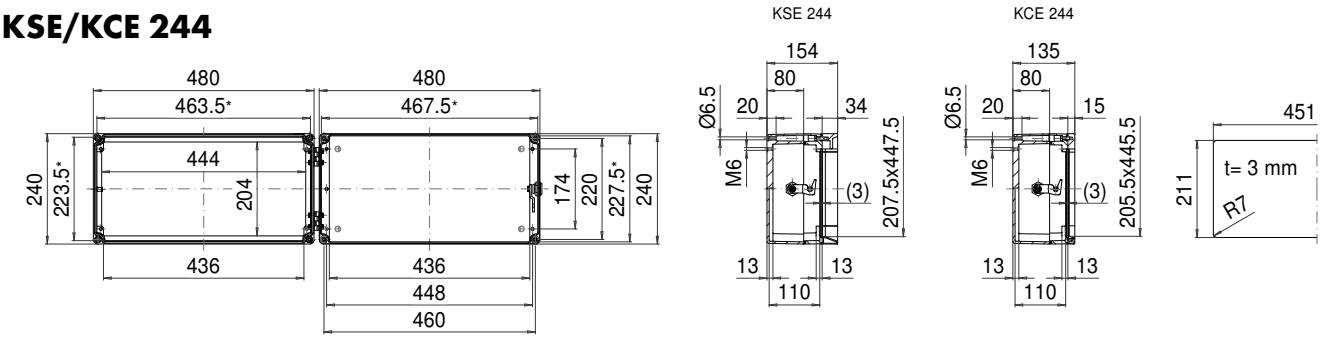

* Примечание: Литейный уклон 1°. Размеры приведены для дна основания корпуса.

KVF 320

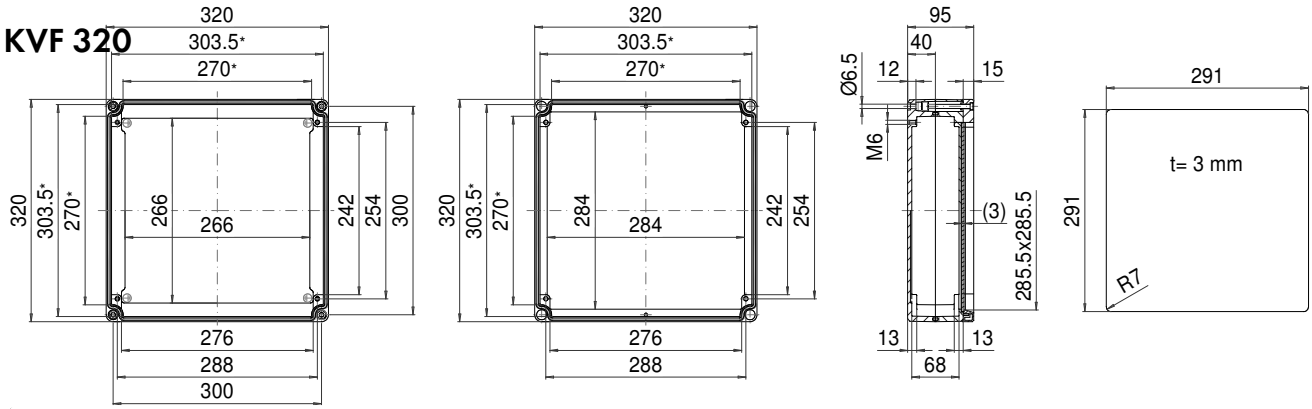

* Примечание: Литейный уклон 1°. Размеры приведены для дна основания корпуса.

KSE/KCE 320

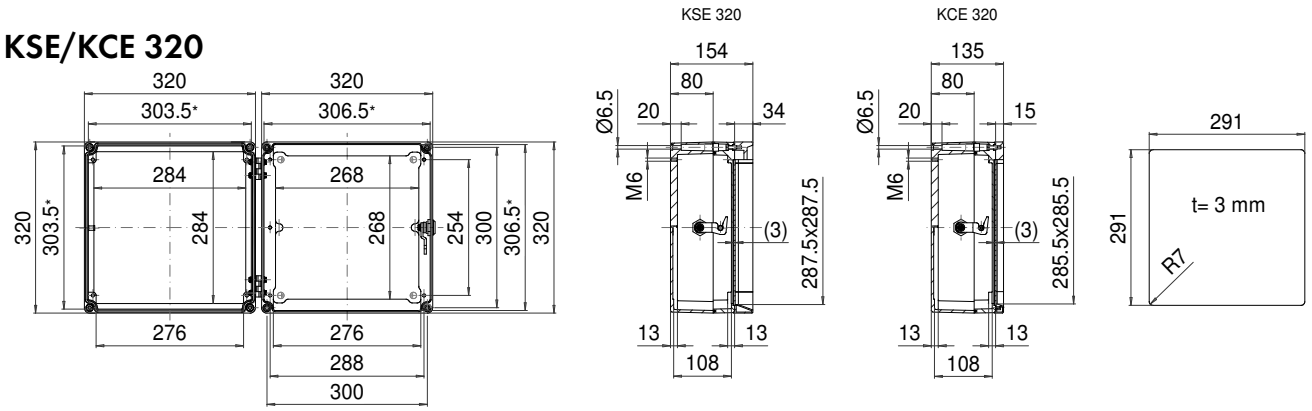

* Примечание: Литейный уклон 1°. Размеры приведены для дна основания корпуса.

KVF 322

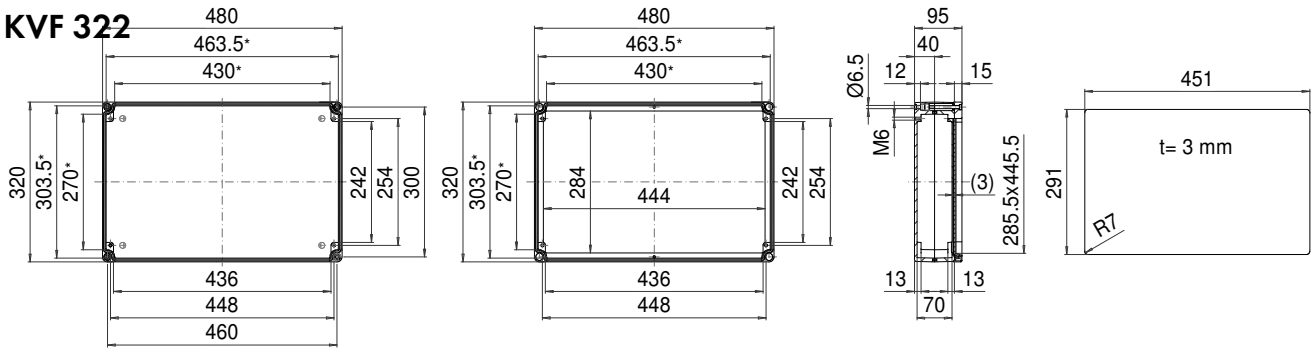

* Примечание: Литейный уклон 1°. Размеры приведены для дна основания корпуса.

KSE/KCE 322

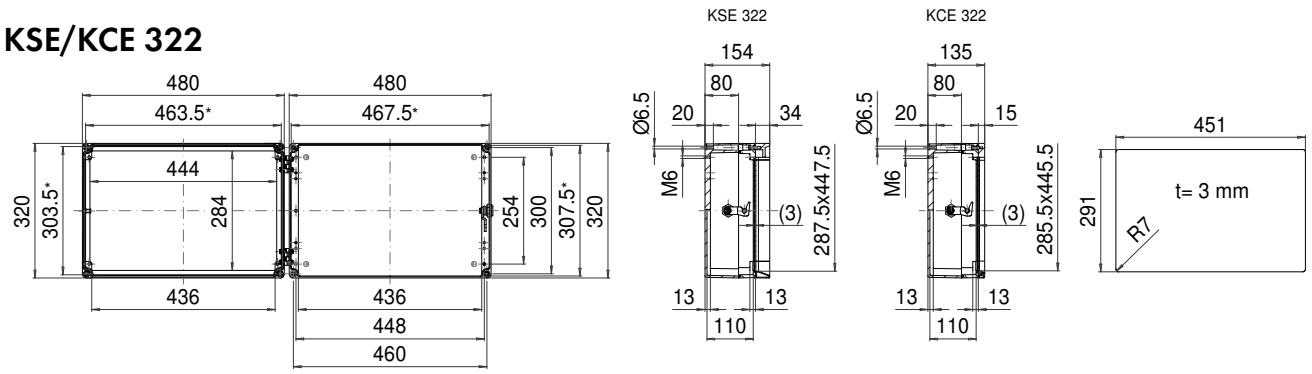

* Примечание: Литейный уклон 1°. Размеры приведены для дна основания корпуса.

KVF 324

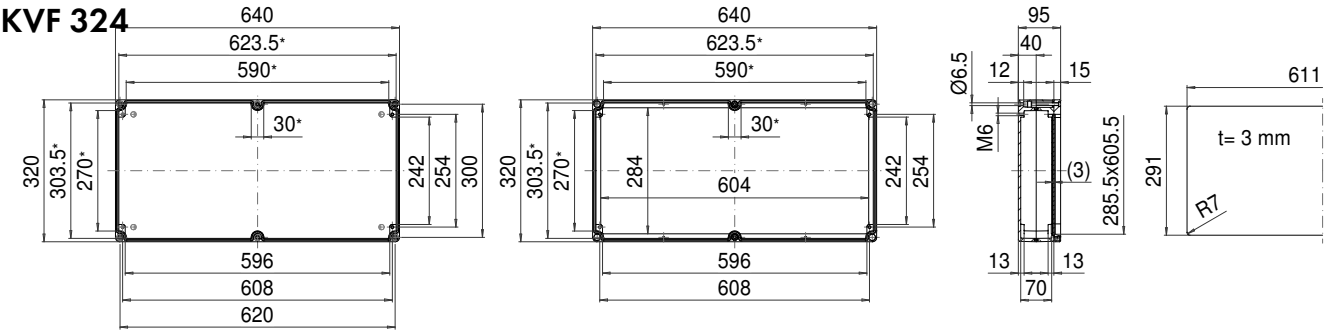

* * Примечание: Литейный уклон 1°. Размеры приведены для дна основания корпуса.

KSE/KCE 324

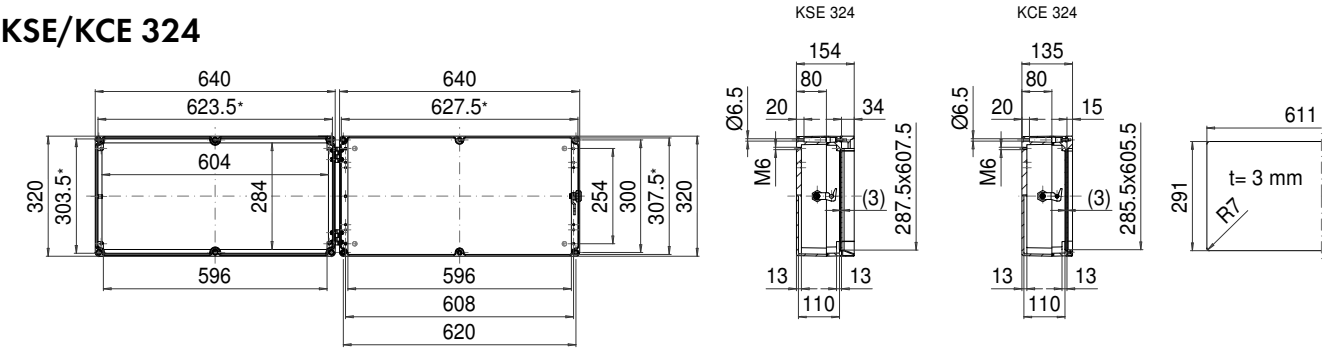

* Примечание: Литейный уклон 1°. Размеры приведены для дна основания корпуса.